EDEL

Auer
Since 1892

Revoluční tepelná čerpadla pro přípravu teplé vody

R 290 PATENTOVĚ chráněno Auer
PATENTOVĚ CHRÁNĚNO
ENERGETICKY ÚSPORNÁ BUDOVA

Váš příspěvek ekologii a úsporně ohřívaná teplá voda





Až 80 % ENERGIE ZDARMA
pro váš ohřev vody

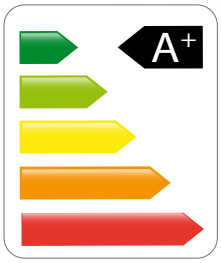

Zdrojem energie je vzduch nebo podlahový či stropní topný systém

Široký sortiment 100, 150, 200 a 270 litrů

bez HFC
je EDEL ještě více
EKOLOGICKÝ
R 290

ENERGIE ZE VZDUCHU

OHŘEV VODY

FRANCOUZSKÝ
výrobce

www.alphatec.cz



EDEL Revoluční tepelná čerpadla pro přípravu teplé vody

Tepelné čerpadlo pro přípravu teplé vody EDEL využívá energii obsaženou ve vzduchu pro ohřev teplé vody ve vašem zásobníku.

Spotřebuje až 5 krát méně elektrické energie než standardní ohřívač s elektrickou patronou. EDEL vám umožní ušetřit až 80 % nákladů na energie při ohřevu teplé vody.

Je ideální pro novostavby i rekonstrukce. Komfortně uspokojí vaši spotřebu teplé vody.

až **80 %** ENERGIE ZDARMA PRO PŘÍPRAVU TEPLÉ VODY

HLAVNÍ INOVACE

Tepelný výměník eHD je 100 % vyrobený z hliníku. Jeho asymetrické mikrokanály zajišťují dokonalý kontakt s nerezovou nádrží, což vede k vysoké účinnosti ohřevu.

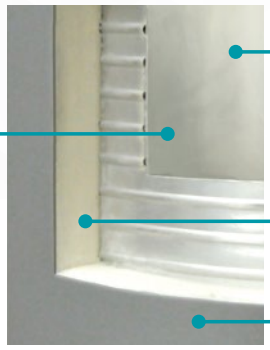

BEZKONKURENČNÍ SEZONNÍ ÚČINNOST

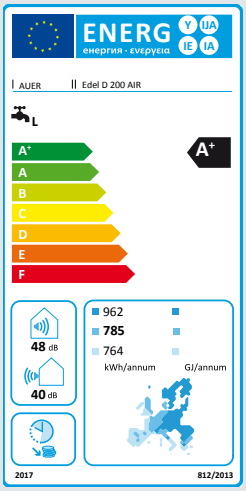

- COP až 3,19 podle normy EN 16147
- A+ energetická účinnost pro celou řadu EDEL
- Vysoce účinný kompresor
- Ekologické chladivo R290

EKONOMICKÁ

- EDEL má nejvyšší energetickou účinnost: je to nejlepší řešení pro ohřev vody v novostavbách i při rekonstrukcích.
- Využívá energii okolního vzduchu, která je zdarma všude okolo nás až do teploty -7 °C a dodává vám teplou vodu s teplotou až 60 °C. A to vše pouze s tepelným čerpadlem.
- Je mimořádně tichý a lze ho instalovat i do obytného prostoru.
- Průměrný příkon ohřívače EDEL je 250 W. To vám snižuje spotřebu elektrické energie a tím i účet, který zaplatíte.
- Je to ideální řešení pro přípravu teplé vody: úsporné a ekologické.

SPOTŘEBUJE AŽ 5 KRÁT MÉNĚ

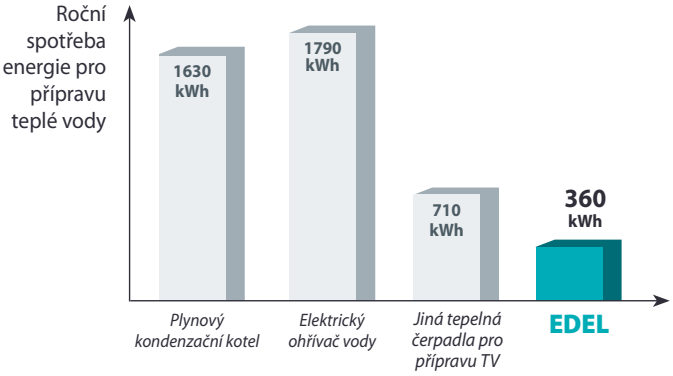

Studie odpovídající obytné ploše domu 100 m² vybaveného ohřívačem EDEL AIR 200 D/2.

EKOLOGICKÁ

- Neobsahují plyny způsobující skleníkový efekt.
- Jedinečné: EDEL používá pouze malé množství nefluorovaného chladiva R290. To zaručuje minimální dopad na životní prostředí, ten je až 1000x menší než u standardních elektrických ohřívačů vody.
- Přispívá ke snížení emisí CO_2 díky nízké spotřebě energie a vysokému výkonu.

NEJEKOLOGIČTĚJŠÍ ŘEŠENÍ PO CELOU DOBU JEHO ŽIVOTNOSTI

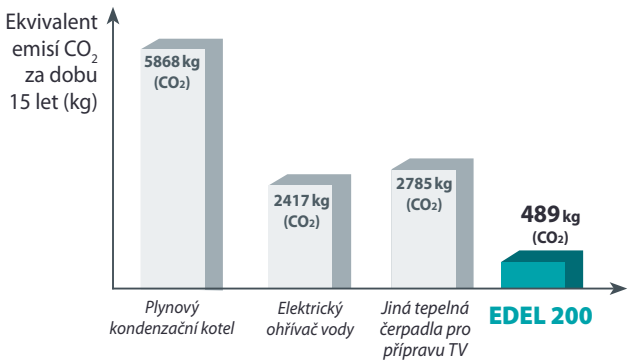



EDEL VOLNĚ STOJÍCÍ



200 a 270 L

Díky snadné instalaci je tento model oblíbený mezi instalatéry. Je lehký a umožňuje proto snadnou manipulaci, snadno prochází dveřmi a těsnými schodišti. Je možné ho lehce vestavět.



VYSOCE KVALITNÍ A ROBUSTNÍ VÝROBEK Z NEREZOVÉ OCELI ZARUČUJE UDRŽITELNOU ÚSPORU ENERGIE.

Exkluzivně 100 % **NEREZOVÁ** ocel

EFEKTIVNÍ A CHYTŘE NAVRŽENÝ OHŘÍVAČ

- Nádrž z nerezové oceli = není nutná protikorozní anoda, to znamená méně starostí a nižší náklady.
- Extrémně kompaktní: Ø 630 mm.
- Připojení vzduchu potrubím Ø 160 mm, kterým je možné otáčet o 360°.
- Automaticky proměnlivé otáčky ventilátoru.
- Přes 90 % snížení emisí CO_2.



R 290 PATENTOVĚ CHRÁNĚNO Auer

PATENTOVĚ CHRÁNĚNO

ENERGETICKY ÚSPORNÁ BUDOVA

A+

VZDUCH



EDEL 270 L je k dispozici s tepelným výměníkem, ke kterému je možné připojit bivalentní zdroj tepla.



Připojení vzduchu je možné izolovaným, ohebným nebo pevným potrubím Ø 160 mm s délkou až 12 m

JEDNODUCHÁ INSTALACE



LEHKÝ A KOMPAKTNÍ

Průměr: 0,63 m
Výška: EDEL 200 L : 1,46 m
EDEL 270 L : 1,78 m



SNADNÉ POUŽÍVÁNÍ / INTUITIVNÍ OVLÁDÁNÍ

- Nastavení požadované teploty vody.
- Výběr provozního stavu podle vašeho požadavku: BOOST, COMFORT, ECO nebo DOVOLENÁ.
- Tepelné čerpadlo automaticky provádí termickou dezinfekci.



EDEL NÁSTĚNNÝ





100 a 150 L

Nástěnný ohřívač EDEL AIR se vyznačuje jednoduchou instalací. Připojení na zdroj energie, okolní vzduch, se přivádí jednoduše koaxiálním soustředným vzduchovým potrubím 80/125 mm.

PŘIPOJENÍ PATENTOVANÝM SOUSTŘEDNÝM POTRUBÍM

Auer
KONSTRUKTÉR SOUSTŘEDNÉHO POTRUBÍ
pro tepelná čerpadla pro ohřev vody



- Pouze jeden průraz do domu, díky malému průměru soustředného izolovaného vzduchového potrubí (125 mm).
- Až 5 m vedení vzduchu soustředným potrubím.
- Až 10 m při použití odvodu vzduchu komínem a přívodem vzduchu z vnitřního prostředí.

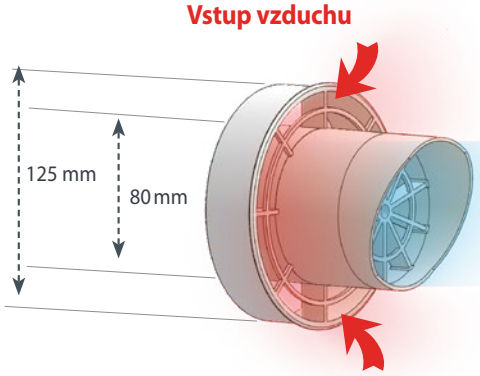



Připojení soustředným vzduchovým potrubím Ø 80/125

Auer PATENT
PATENTOVĚ CHRÁNĚNO

ČETNÉ MOŽNOSTI PŘIPOJENÍ

- Velmi tichý provoz.
- Ochrana proti stříkající vodě IPX4.
- Možnost instalace do výklenku se šířkou pouze 60 cm.

- **OKOLNÍ PROSTŘEDÍ**
  - Vodorovný vzduchovod.
  - Svislý vzduchovod.
- **VZDUCH Z VNITŘNÍHO PROSTŘEDÍ**
  - Nevytápěná místnost.
  - Nevytápěná místnost s výfukem do okolního prostředí.

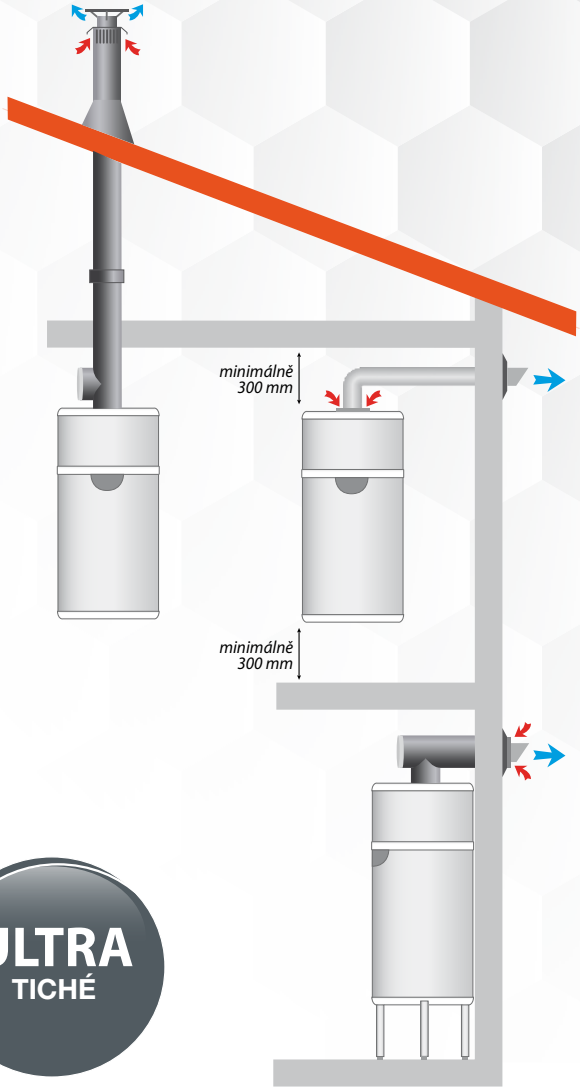

EDEL SE PŘIZPŮSOBÍ MNOHA VAŠIM POŽADAVKŮM

Díky předvrtané nástěnné konzole je možné upevnit ohřívač na zeď s využitím otvorů po předchozím ohřívači!

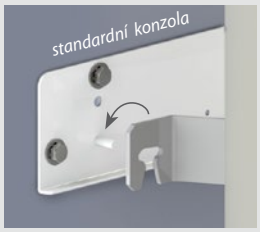



- Standardní předvrtaná nástěnná konzola (volitelné).
- Možnost montáže na stěnu nebo s podstavcem na zem (volitelné).
- K dispozici velké množství připojovacího příslušenství (viz dále).



EDEL VZDUCHOVODY

EDEL má k dispozici široký program příslušenství pro vzduchové připojení a nabízí proto velkou instalační rozmanitost.

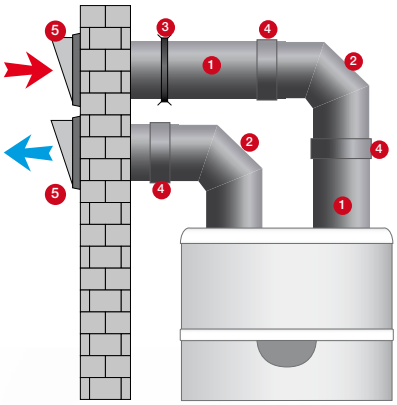

EDEL PŘÍSLUŠENSTVÍ VOLNĚ STOJÍCÍ INSTALACE

Popis	Obj.č.
1 Izolované rovné potrubí Ø 160 mm - L = 2 m	730011
2 Izolované koleno 90° Ø 160 mm	730012
3 Nástěnné upevňovací objímky - (sada 2 ks) - Ø 160 mm	730013
4 Montážní spojka pro izolované potrubí - (sada 2 ks)	730014
5 Krytka pro zakončení vodorovného izolovaného potrubí	730015
6 Flexibilní koleno/tlumič hluku Ø 160 mm	730050



EDEL PŘÍSLUŠENSTVÍ NÁSTĚNNÁ INSTALACE

Popis	Ks	Obj.č.
a Kompletní sada izolovaného potrubí Ø 80 / 125 - L 355 mm: - Servisní krytka - Izolované koleno Ø125 - délka 355 mm - PVC koleno Ø 80 - F / F - Stěnové zakončení Ø125 - Límec zakončení potrubí F155 / F125 - T-montážní krytka	1	730072
b Kompletní sada izolovaného potrubí Ø 80 / 125 - L 990 mm: - Servisní krytka - Izolované koleno Ø125 - délka 990 mm - PVC koleno Ø 80 - F / F - Stěnové zakončení Ø125 - Límec zakončení potrubí F155 / F125 - T-montážní krytka	1	730073
c Izolované koleno 90° Ø 80 / 125 - Izolované koleno Ø125 - Montážní propojovací fitinka - PVC koleno Ø 80 - F / F	1	730067
d Izolované koleno 45° Ø 80 / 125 - Izolované koleno Ø125 - Montážní propojovací fitinka - PVC koleno Ø 80 - F / F	1	730045
e Izolované potrubí Ø 125 - L=2 m	1	730001
e' Izolované potrubí Ø125 - L=2 m - (sada 8 ks)	8	730002
f Izolované potrubí Ø 80/125 - L=2 m - Izolované potrubí Ø125 - PVC potrubí Ø 80 - Montážní propojovací fitinka pro izolované potrubí Ø125 - PVC propojovací fitinka Ø 80	1	730064
g Montážní propojovací fitinka pro izolované potrubí Ø 125	1	730044
g' Montážní propojovací fitinka pro izol. potrubí Ø 125 - (sada 16 ks)	16	730069
h Stěnové zakončení Ø 80	2	730006
i Nástěnná upevňovací objímka Ø 125	1	730066
j Nástěnný držák pro EDEL 100L	1	730017
j' Nástěnný držák pro EDEL 150L	2	730018
k Výškově stavitelný podstavec od 30 do 50 cm	1	730016
PVC potrubí Ø 80 (vnitřní potrubí)	u vašeho distributora	
PVC potrubí Ø 125 (průchod zdí)		

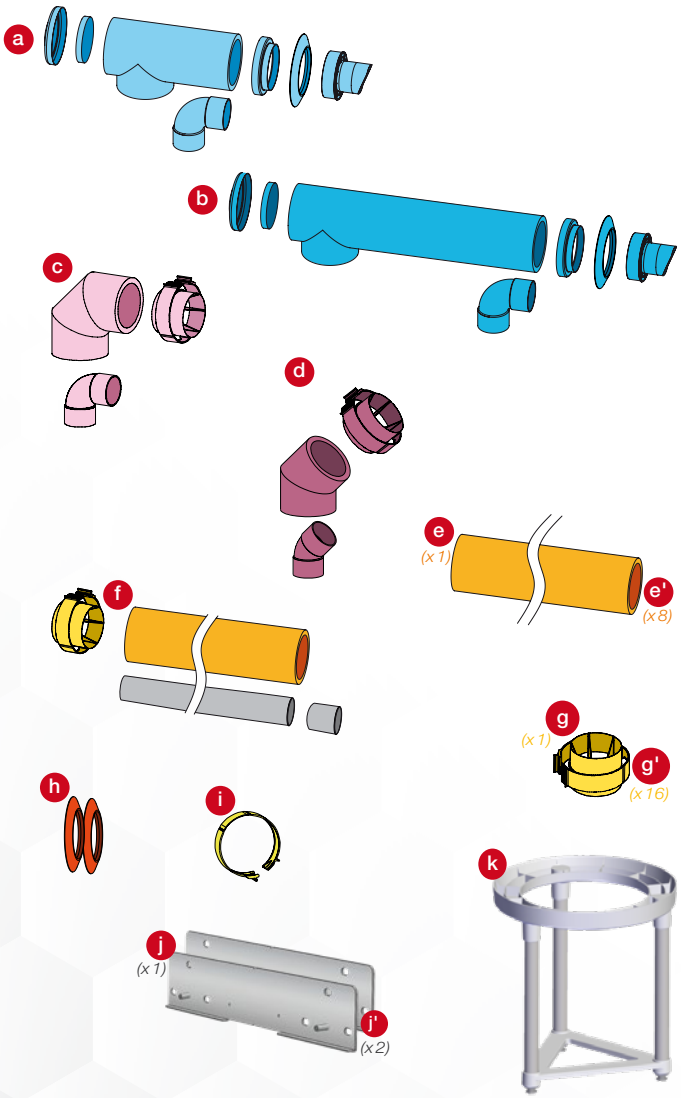

KONFIGURACE PŘIPOJENÍ

A + B + C = 5 m maximum
(za každé koleno 90° odečtěte 1 m lineárně)

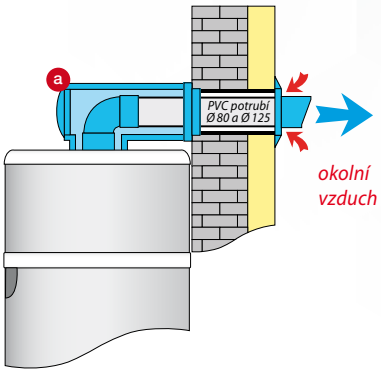

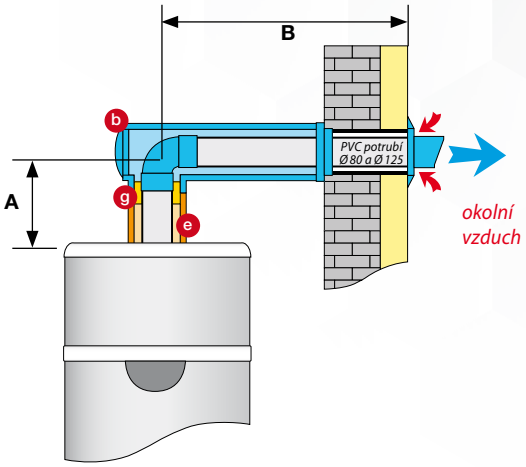

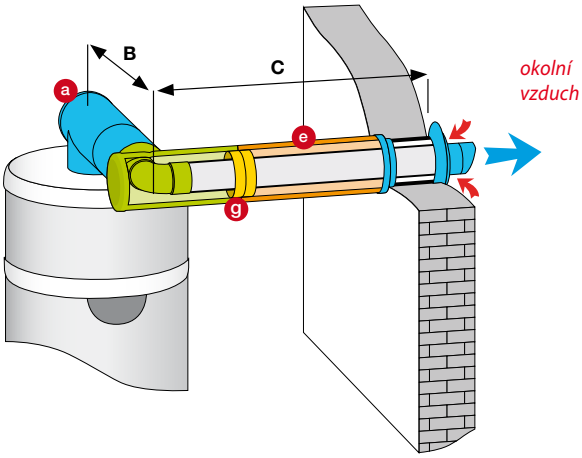

Popis	Obj.č.
l SVISLÉ vzduchové potrubí 1 m Ø 80/125 + zkosení 25 až 50°+ vodotěsné + upevňovací kroužky	710167
m PVC potrubí Ø 80 FF	u vašeho distributora
n PVC koleno Ø 80 FF	u vašeho distributora

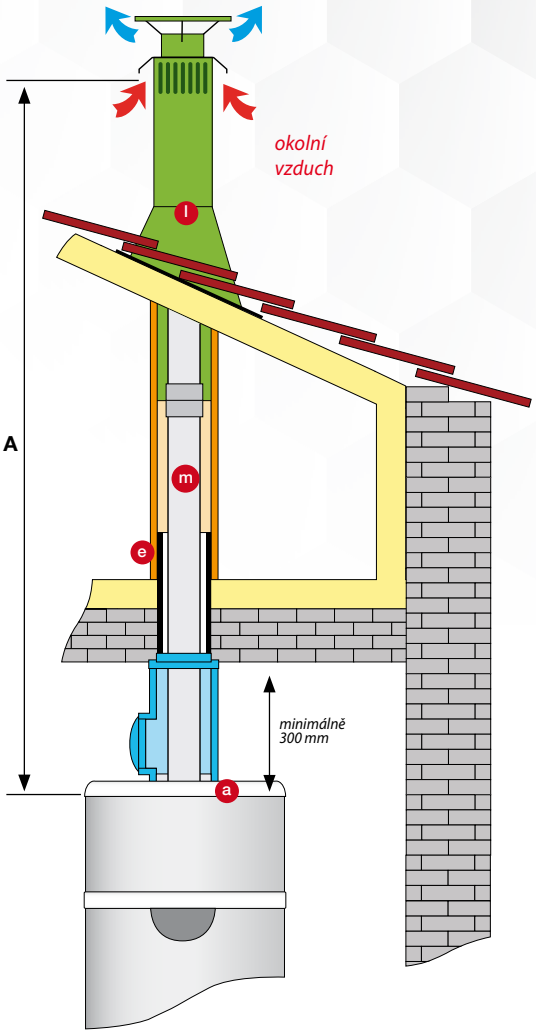

PŘIPOJENÍ NA VZDUCH Z MÍSTNOSTI

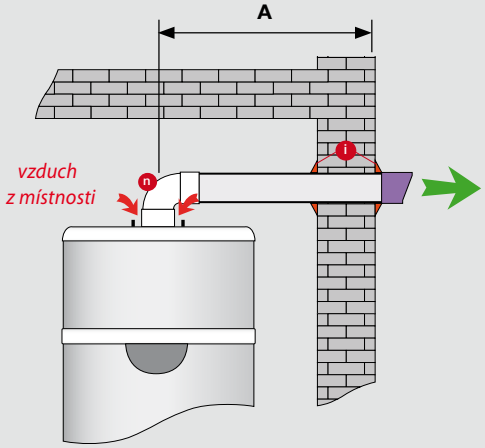

NAJDĚTE SI SPRÁVNÝ ZÁSOBNÍK PRO VAŠI POTŘEBU

Ohřívač vody s optimální velikostí spotřebovává méně energie. AUER má v sortimentu širokou nabídku produktů, kterými optimálně pokryjete svoji spotřebu a zajistíte si maximální možnou úsporu.



Velikost zásobníku	Počet sprchování* (ráno + večer)	Počet van* (večer)
100 L	3 + 3	
150 L	3 + 2	1
200 L	5 + 3	2
270 L	6 + 3	2

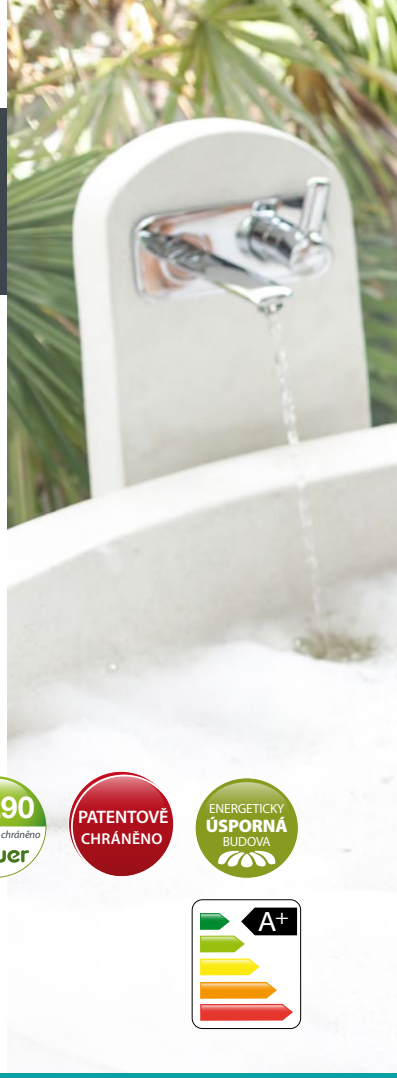

R 290 PATENTOVĚ chráněno Auer

PATENTOVĚ CHRÁNĚNO

ENERGETICKY ÚSPORNÁ BUDOVA

** Indikativní údaje na základě normovaných dat o odběru teplé vody.*

Maximální počet doporučených uživatelů



EDEL AIR 200 L
- VOLNĚ STOJÍCÍ -



EDEL AIR 270 L
- VOLNĚ STOJÍCÍ -



EDEL AIR 100 L
- NÁSTĚNNÝ -



EDEL AIR 150 L
- NÁSTĚNNÝ -

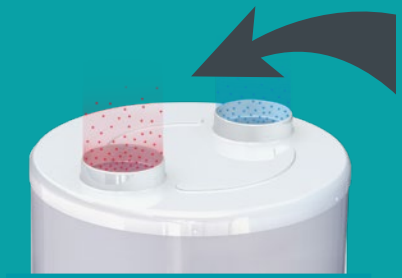

Připojení vzduchu až do vzdálenosti 12 m pevným nebo flexibilním potrubím Ø 160

Auer PATENT
PATENTOVĚ CHRÁNĚNO

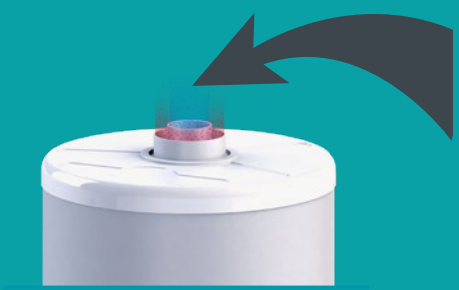

Připojení soustředným vzduchovým potrubím Ø 80/125 s patentovanou technologií

TECHNICKÁ SPECIFIKACE



EDEL AIR

		Edel 100 obj.č. 353210	Edel 150 obj.č. 353211	Edel 200 D/2 obj.č. 353420	Edel 270 D/2 obj.č. 353430	Edel 270 DE/2 *s výměníkem* obj.č. 353431
VÝKON TEPELNÉHO ČERPADLA						
Jmenovitý objem	L	100	150	200	270	265
Maximální příkon (čerpadlo + těleso)	W	1350	1350	1900	1900	1900
Pracovní rozsah teploty vzduchu	°C	-7 až +35	-7 až +35	-7 až +35	-7 až +35	-7 až +35
TV* teplota s tepelným čerpadlem	°C	30 až 55	30 až 55	30 až 60	30 až 60	30 až 60
Max. příkon tepelného čerpadla	W	350	350	700	700	700
Průtok vzduchu	m^3 / h	90 až 160	90 až 160	320 až 400	320 až 400	320 až 400
Hladina akustického výkonu uvnitř **	dB(A)	41,2	41,2	49,8	49,8	49,8
Hladina akustického výkonu vně **	dB(A)	55,8	55,8	37,9	37,9	37,9
Chladivo	- / kg	R290 / 0,1	R290 / 0,1	R290 / 0,15	R290 / 0,15	R290 / 0,15
GWP*	kg	ekvivalent 0,30 kg CO_2		ekvivalent 0,45 kg CO_2		
Způsob připojení vzduchu	-	venkovní nebo vzduch z vnitřního prostředí		venkovní nebo vzduch z vnitřního prostředí		
NORMOVÉ ÚDAJE (EN 16147)						
NF značka	-	Ano	Ano	Ano	Ano	Ano
COP* (okolní vzduch +7 °C)	-	2,38	2,5	3,19	3,14	3,00
Příkon pro udržení teploty 55 °C/ 24 hod.	W	16	17	23	25	27
Referenční teplota teplé vody	°C	53,60	53,50	54,2	53,8	53,7
Doba ohřevu	-	6h48	9h37	7h04	10h15	9h26
ERP energetická účinnost	-	A	A+	A+	A+	A+
Sezónní energetická účinnost	%	99	104	132	130	125
Vmax	L	141,7	198,8	247,4	349,3	334,5
V40 td	L	311,1	380,1	614	650,4	693
COP* (okolní vzduch +15 °C)	-	2,7	2,89	3,37	3,47	3,23
ROZMĚRY A PŘIPOJENÍ						
Rozměry	mm	Ø 520 x V 1290	Ø 520 x V 1660	Ø 630 x V 1460	Ø 630 x V 1780	Ø 630 x V 1780
Hmotnost bez vody	kg	47	57,5	56,5	63	68
Průměr připojení vzduchu (sání/ výfuk)	mm	125 / 80	125 / 80	160	160	160
Maximální délka vzduchového potrubí	m	soustředné potrubí: 5 m		flexibilní potrubí: 6 m - pevné potrubí: 12 m		
Rozměr připojení pro SV* a TV*	palce	M 3/4"	M 3/4"	M 3/4"	M 3/4"	M 3/4"
Elektrické napájení	V-Hz-A	230V-50Hz-6A	230V-50Hz-6A	230V-50Hz-8A	230V-50Hz-8A	230V-50Hz-8A
Ochranná třída	-	IPX4	IPX4	IPX4	IPX4	IPX4
Jistič, charakteristika D	A	6	6	8	8	8
NÁDRŽ						
Materiál / ochrana proti korozi	-	emailovaná ocel	emailovaná ocel	nerezová ocel	nerezová ocel	nerezová ocel
Maximální provozní tlak	MPa	0,6 (6 bar)	0,6 (6 bar)	0,6 (6 bar)	0,6 (6 bar)	0,6 (6 bar)
Maximální množství kondenzátu	L / h	0,12	0,12	0,3	0,3	0,3
Vestavěné elektrické topné těleso (tepelná pojistka = 85 °C)	W	1000	1000	1200	1200	1200
Maximální teplota s topným tělesem	°C	65	65	65	65	65
Tepelný výměník						0,8 m^2 / 20 kW
Připojení tepelného výměníku						M 3/4"

** TV= teplá voda*
SV = studená voda

GWP = Global Warming Potential (potenciál globálního oteplování)
COP = Coefficient of performance (topný faktor)

*** akustický výkon je měřený v semi-anechoické komoře*

nová zelená úsporám — Zařazeno do dotačního programu Nová zelená úsporám.

AUER je také...

HTI 70

R 290 PATENTOVĚ chráněno Auer

PATENTOVĚ CHRÁNĚNO

ENERGETICKY ÚSPORNÁ BUDOVA

70 °C vysokoteplotní tepelné čerpadlo vzduch/voda s modulovaným výkonem

od 6 do 14 kW



- Vysoce efektivní vysokoteplotní tepelné čerpadlo, které zajistí výstupní teplotu až 70 °C i v těch nejchladnějších dnech.
- Modulovaný výkon pro neustálé zajištění přesné potřeby energie pro vytápění.
- Příslušenstvím je hydraulický multifunkční modul nebo hydraulická věž se zásobníkem teplé vody 170 litrů.
- Určeno nejen pro vytápění, ale i přípravu teplé vody v domácnosti.
- Možnost provozování jen s tepelným čerpadlem až do -20 °C.
- Použité ekologické chladivo R 290.

Za každou dodanou **1 kWh** elektrické energie dodává do topného systému až **5,4 kWh** tepelné energie, což je úspora až **80 %.**

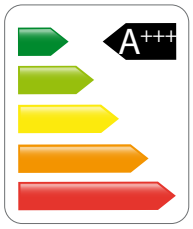

COP až 5,4 podle EN 14511

bez HFC *je HRC ještě více* EKOLOGICKÝ R 290

VÁŠ INSTALATÉR:

ALPHATEC comfort systems s.r.o.

Dovozce tepelných čerpadel pro ohřev teplé vody AUER do České republiky:

V přístavu 1585/20
170 00 Praha 7

Předváděcí a školící centrum:
Kolbenova 29
198 00 Praha 9

WWW.ALPHATEC.CZ

Auer

