Dimplex

Tepelné čerpadlo vzduch/voda
ve splitovém provedení..

System S.

Chytré řešení pro vaše vytápění, chlazení a ohřev vody.



Německá tepelná čerpadla.

Ideální v kombinaci s plošným vytápěním a chlazením ALPHATEC.

NOVÉ

Řešení od Dimplexu.

Pro novostavby.



System S Compact.
Výkonové varianty 6 kW a 10 kW
s vestavěným zásobníkem teplé vody (200 l).

+ Příprava teplé vody až pro 4 osoby.

+ Možnost připojení taktovacího zásobníku pro použití při renovacích nebo v kombinaci s regulací jednotlivých místností.

Objednací čísla:
LIA 0608HWCF M
LIA 0911HWCF M

Pro novostavby a rekonstrukce.



System S Flex.
Výkonové varianty 6 kW, 10 kW a 14 kW s Hydroboxem.

+ Hydraulická jednotka s flexibilními možnostmi připojení zásobníků teplé vody nebo taktovacích zásobníků.

Objednací čísla:
LIA 0608HXCF M
LIA 0911HXCF M
LIA 1316HXCF

Vše správně nastaveno.
Jednoduše chytrá a intuitivní regulace.

Tepelná čerpadla Dimplex nabízí moderní a intuitivní ovládání prostřednictvím barevného dotykového displeje s úhlopříčkou 4,3“.

S aplikací Dimplex Home je ovládání tepelného čerpadla dostupné kdykoli a odkudkoli. Aplikaci nainstalujete velmi snadno na váš tablet nebo smartphone a můžete s ní intuitivně ovládat vaše topení nebo chlazení.

Prémiová verze aplikace pro instalatéry má také automatická upozornění v případě závad, grafické vyhodnocení dat zařízení a nápovědu při odstraňování problémů.



Vzduch/voda System S.
Vše co potřebujete pro udržitelné řešení vašeho domácího komfortu.

Tepelné čerpadlo vzduch/voda System S ve splitovém provedení s invertorově řízeným výkonem je jednoduchým, stylovým a udržitelným řešením pro dosažení ideálního klima v budovách. Systém S je ideální pro energeticky účinné vytápění, chlazení a ohřev teplé vody v novostavbách i rekonstrukcích. Se svým ekologickým chladivem R32, snadnou instalací a intuitivním ovládáním nabízí tepelné čerpadlo System S udržitelné a inovativní řešení pro rodinné domy a dvojdomy.

S řadou System S je možné vytápění až do venkovní teploty -25 °C. Ekologické chladivo R32 zlepšuje bilanci CO_2 budovy a nevyžaduje každoroční kontroly těsnosti.

Systém S se skládá z venkovní jednotky a vnitřní hydraulické jednotky, které jsou propojeny prostřednictvím chladivového potrubí (zvláštní příslušenství). Při délce potrubí nad 15 m je nutné při uvedení do provozu doplnit dodatečné chladivo. Maximální vzdálenost je pak 30 m. Venkovní jednotka s invertorově řízeným kompresorem upravuje svůj výkon podle tepelné potřeby vytápěného objektu případně potřeby teplé vody. Tuto je možné montovat přímo ke zdi. Optimalizace hluku díky elektronicky řízenému ventilátoru. Provozní režim chlazení je možný realizovat prostřednictvím fancoilů nebo plošných systémů chlazení. Při chlazení pomocí plošných podlahových nebo stropních systémů je nutné použít pro stanovení rosného bodu inteligentní prostorový termostat Smart-RTC s měřením vlhkosti (zvláštní příslušenství).

Německá tepelná čerpadla.

Ideální v kombinaci s plošným vytápěním a chlazením ALPHATEC.

System S v kostce:

1 **Tři výkonové varianty. Dvě možnosti kombinací.**
Vybaveno nejnovější invertorovou technologií pro vytápění, chlazení a přípravu teplé vody pro téměř jakékoli použití v novostavbách, renovacích i výměnách.

2 **Efektivní a výkonný provoz.**
Maximální výstupní teploty až 65 °C umožňují dosáhnout teploty teplé vody až 60 °C pro celoroční efektivní využití okolního tepla. Možnost chlazení prostřednictvím fancoilů nebo plošných systémů pro chlazení.

3 **Intuitivní regulace.**
Prostřednictvím vestavěného barevného dotykového displeje na vnitřní jednotce.

4 **Ovládání přes mobilní telefon.**
S aplikací Dimplex Home je ovládání topení, chlazení i přípravy teplé vody dostupné kdykoli a odkudkoli. Prémiová verze aplikace pro instalatéry má také automatická upozornění v případě závad, grafické vyhodnocení dat zařízení a nápovědu při odstraňování problémů.

5 **SG-Ready.**
Funkce SG-Ready podporuje provoz tepelného čerpadla se zvýšeným využitím v době nízkých nákladů na pořízení elektrické energie. V kombinaci s inteligentní regulací pokojové teploty lze pak budovu využít jako akumulátor energie.



Kompaktní venkovní jednotka.
Díky prostorově úspornému designu a modernímu barevnému provedení venkovní jednotka elegantně doplní okolí budovy.

Kompaktní vnitřní jednotka.
S dotykovým displejem.

Následující komponenty jsou vestavěny a propojeny ve vnitřní hydraulické jednotce přímo z výroby:

- Vestavěné trubkové topné těleso (2/4/6 kW) určené pro ohřev teplé vody až do 60 °C a jako druhý zdroj pro provoz vytápění.
- Zásobník teplé vody s objemem 200 litrů.
- Elektronicky řízené oběhové čerpadlo topné vody (dodržujte dispoziční tlak).
- Pojistný ventil a expanzní nádoba.
- Široká možnost rozšíření o kombinaci se směšovaným i nesměšovaným topným okruhem, stejně tak o bivalentně nebo bivalentně regenerativní provozování. Z výroby vestavěné natápění kondenzátové vany.

Čidlo výstupu a zpátečky topné vody, filtr nečistot a průtokový senzor jsou také vestavěné.

Kabel pro elektrické propojení mezi budovou s vnitřní jednotkou a venkovní jednotkou není součástí dodávky. Je vyžadovaný silový napájecí a 3-žilový stíněný kabel (např. LiYY 2x0,6 mm² nebo J-Y(ST)Y..LG2x2x0,8 mm²).

Systém „zapoj a top“.
Připojíte a máte hotovo.

Vestavěný barevný dotykový displej.
Snadné a intuitivní ovládání prostřednictvím dotykového displeje úhlopříčky 4,3" s možností ovládání přes mobilní aplikaci Dimplex Home.

Kompletní sestava tepelného čerpadla.
Všechny nezbytné hydraulické komponenty jsou vestavěny, včetně 200 l zásobníku teplé vody.

Kompaktní rozměry.
Venkovní jednotka: dvě velikosti – hloubka < 53 cm
Vnitřní jednotka: 60 x 60 cm

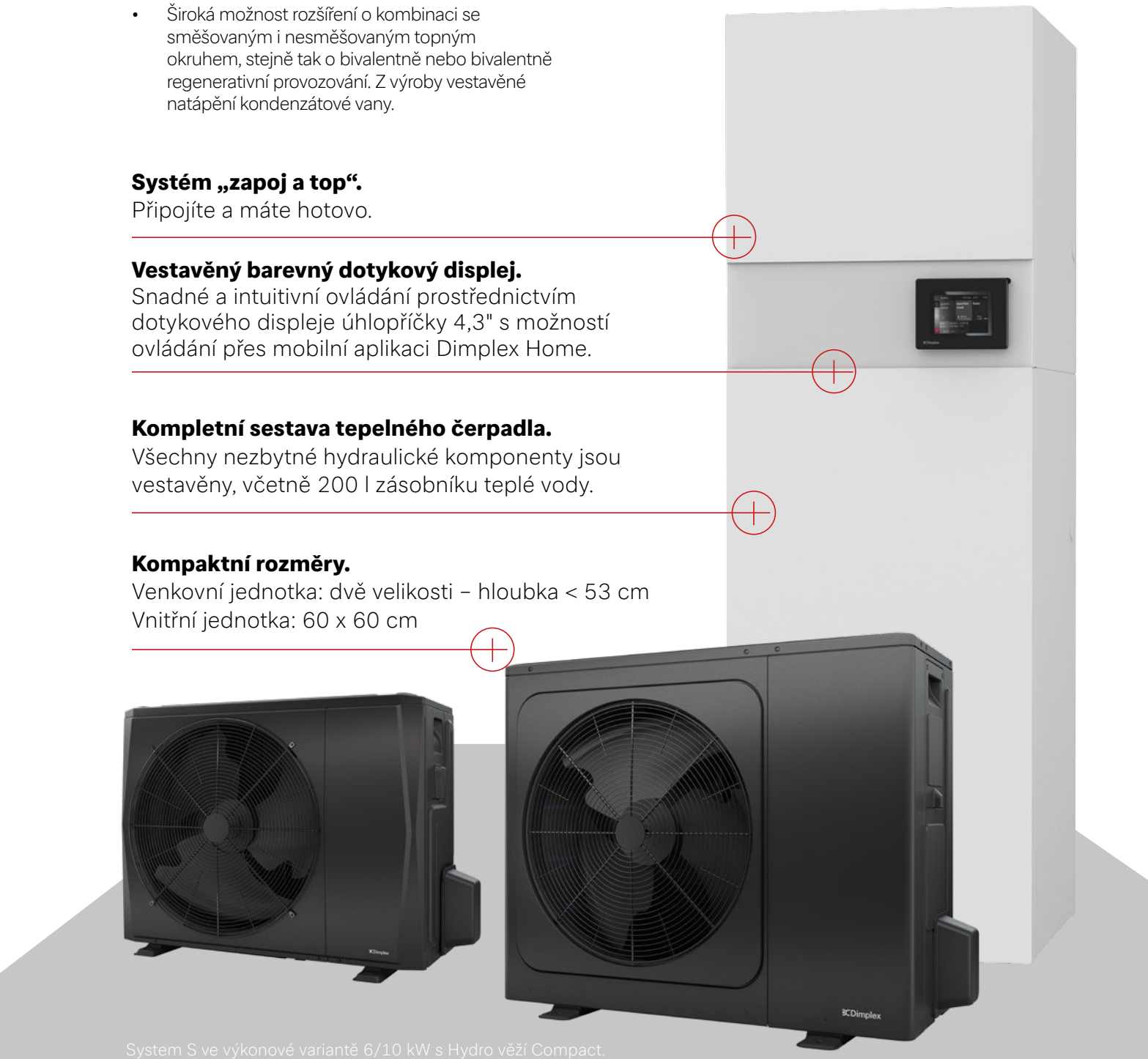

System S ve výkonové variantě 6/10 kW s Hydro věží Compact.

Technické parametry.

Označení	**LIA 0608...**	**LIA 0911...**	**LIA 1316...**
Třída energetické účinnosti (35°C) / ηS	A+++ / 195%	A+++ / 205%	A+++ / 186%
Třída energetické účinnosti (55°C) / ηS	A++ / 138%	A++ / 137%	A++ / 136%
Maximální výstupní teplota [°C]	65	65	65
Spodní / horní mez použití zdroje tepla pro vytápění [°C]	–25 / 35	–25 / 35	–25 / 35
Spodní / horní mez použití zdroje tepla pro chlazení [°C]	–5 / 43	–5 / 43	–5 / 43
Maximální topný výkon A-7/W35 / COP [kW / –]	6,21 / 2,86	8,31 / 3,11	12,70 / 2,79
Topný výkon A2/W35 / COP [kW / –]	5,50 / 3,95	8,20 / 4,05	10,30 / 3,88
Topný výkon A7/W35 / COP [kW / –]	6,20 / 5,00	10,00 / 5,00	15,50 / 4,59
Chladicí výkon A27/W18 / EER [kW / –]	8,18 / 5,68	11,55 / 5,20	16,51 / 6,69
SCOP (35°) / SCOP (55°)	4,48 / 3,89	4,58 / 3,90	4,49 / 3,89
Hladina akustického výkonu dle ErP [dB(A)]	58	60	65
Hladina akustického výkonu redukovaná [dB(A)]	53	55	56
Hladina akustického tlaku ve vzdálenosti 10 m [db(A)]	30	32	37
Jmenovitý průtok [m³/h]	0,75	1,47	2,5
Elektrické napájení	1/N/PE ~230 V, 50 Hz	1/N/PE ~230 V, 50 Hz	3/N/PE ~400V, 50 Hz
Chladivo / Množství chladiva [– / kg]	R32 / 1,5	R32 / 1,65	R32 / 1,84
Rozměry (Š x V x H) [mm] Vnitřní jednotka Compact 200 l Vnitřní jednotka Hydrobox Venkovní jednotka	 595 x 1880 x 600 mm 450 x 694 x 240 mm 1007 x 712 x 426 mm	 595 x 1880 x 600 mm 450 x 694 x 240 mm 1120 x 864 x 523 mm	 - 450 x 694 x 240 mm 1121 x 864 x 523 mm
Hmotnost [kg] Vnitřní jednotka Compact 200 l Vnitřní jednotka Hydrobox Venkovní jednotka	 155 27 60	 155 27 78,5	 - 27 97

ALPHATEC comfort systems s.r.o.
V Přístavu 1585/20
170 00 Praha 7

Oficiální distributor Glen Dimplex Deutschland pro ČR
E | info@alphatec.cz W | www.cerpadla-dimplex.cz

Příloha – Rozměrový výkres

LIA 0608

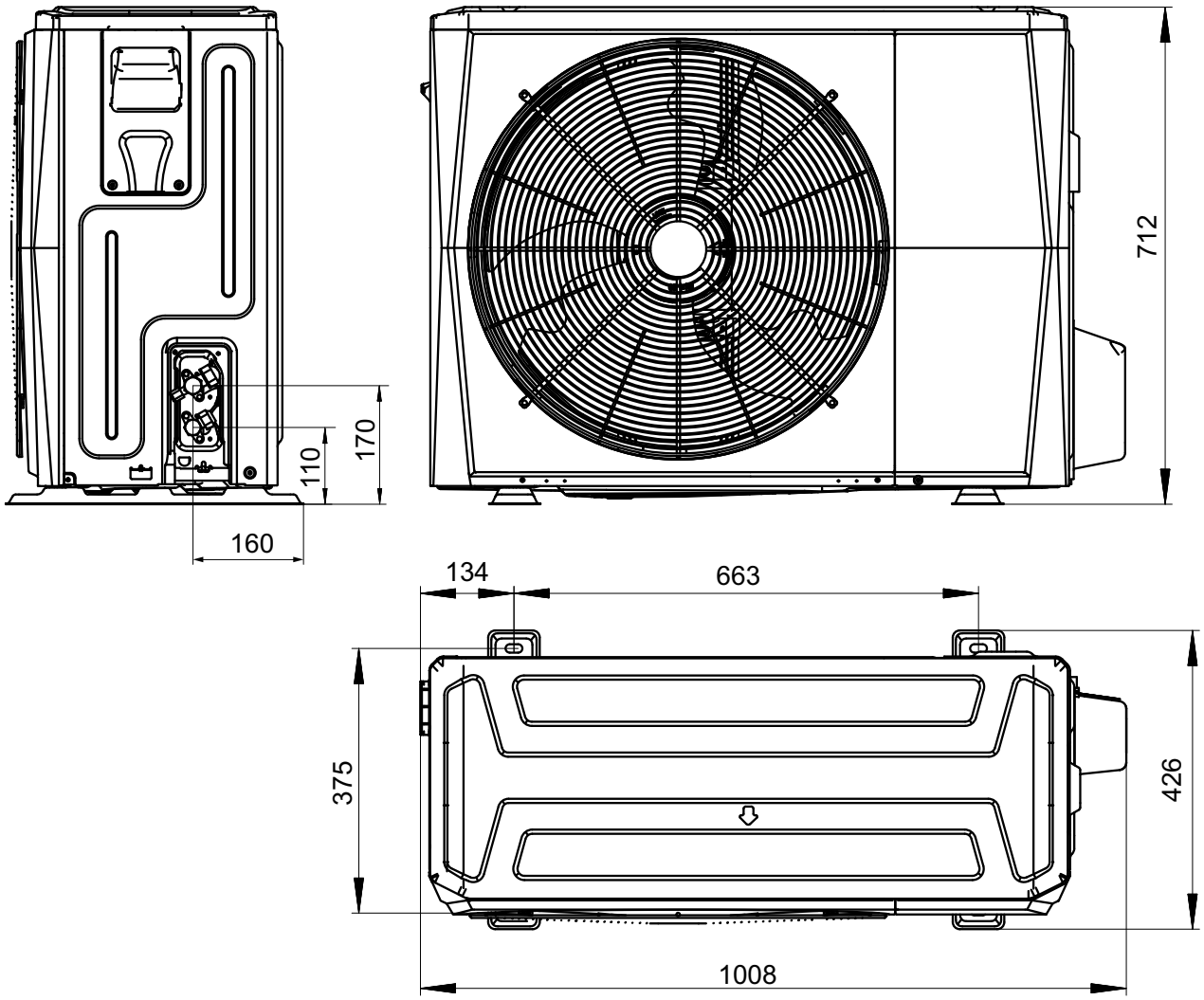

ALPHATEC comfort systems s.r.o.
V Přístavu 1585/20
170 00 Praha 7

Oficiální distributor Glen Dimplex Deutschland pro ČR
T | +420 724 001 776 W | www.cerpadla-dimplex.cz
E | info@alphatec.cz

Příloha – Rozměrový výkres
LIA 0911HXCF
LIA 1316HXCF

Dimplex

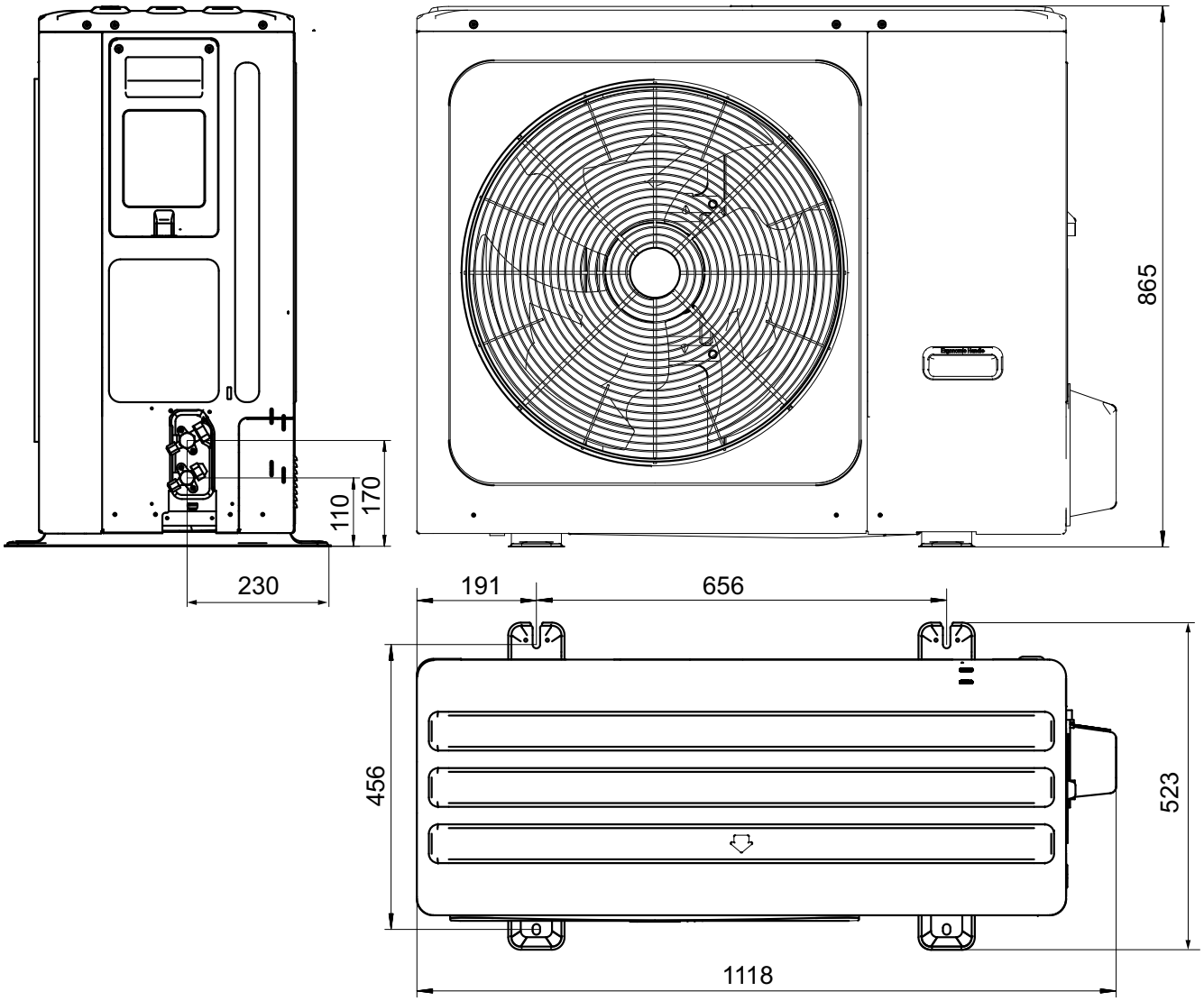

ALPHATEC comfort systems s.r.o.
V Přístavu 1585/20
170 00 Praha 7

Oficiální distributor Glen Dimplex Deutschland pro ČR
T | +420 724 001 776 W | www.cerpadla-dimplex.cz
E | info@alphatec.cz

Příloha – Rozměrový výkres

Vnitřní jednotka Hydrobox HXCF

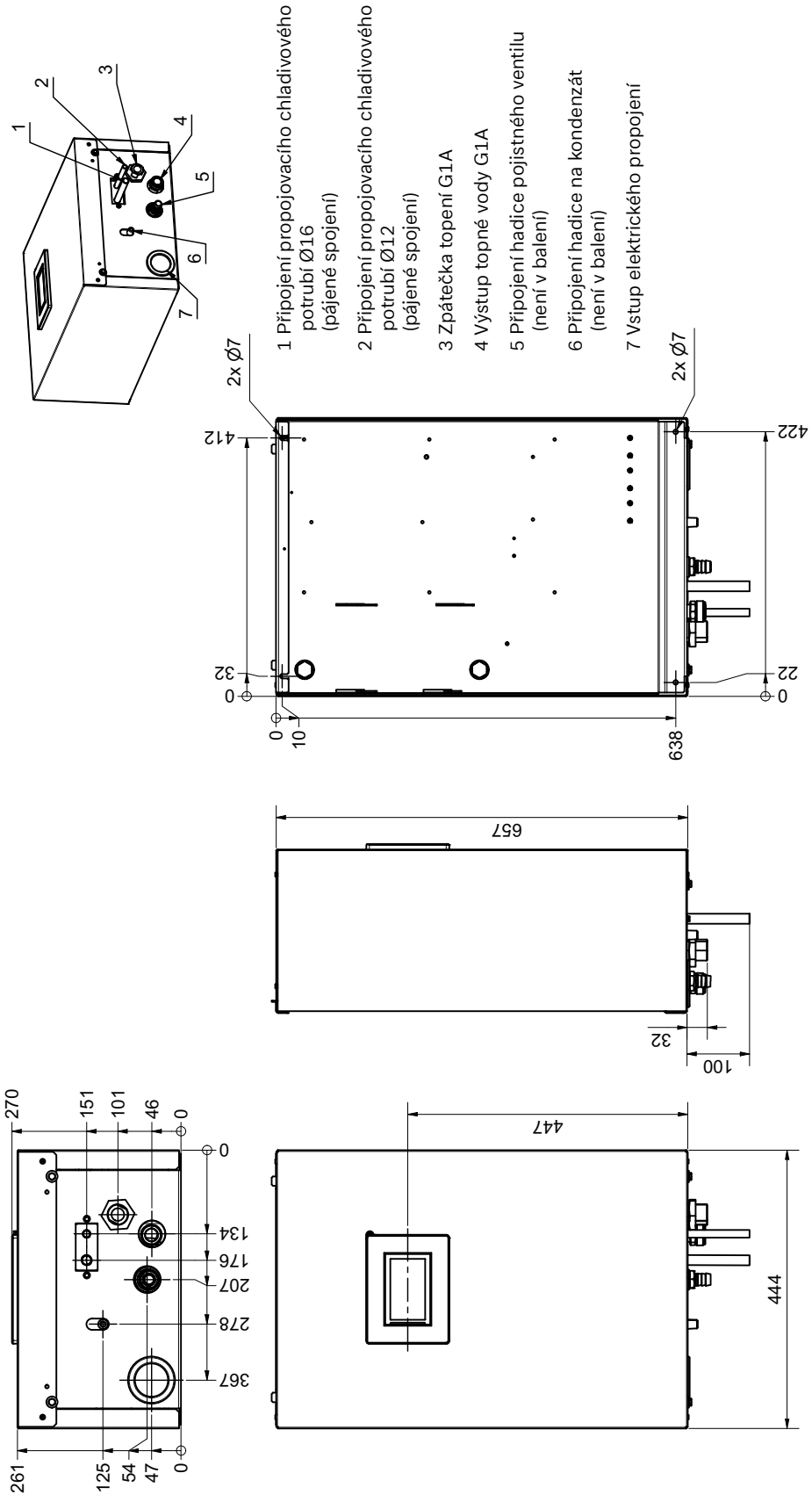

ALPHATEC comfort systems s.r.o.
V Přístavu 1585/20
170 00 Praha 7

Oficiální distributor Glen Dimplex Deutschland pro ČR
T | +420 724 001 776 W | www.cerpadla-dimplex.cz
E | info@alphatec.cz

Příloha – Rozměrový výkres

Vnitřní jednotka HWCF Compact 200 litrů

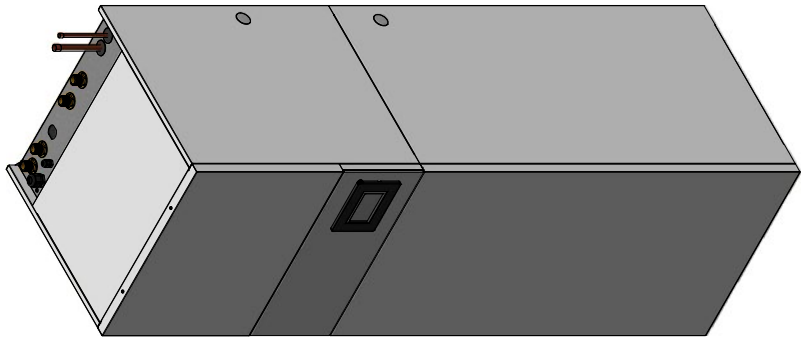

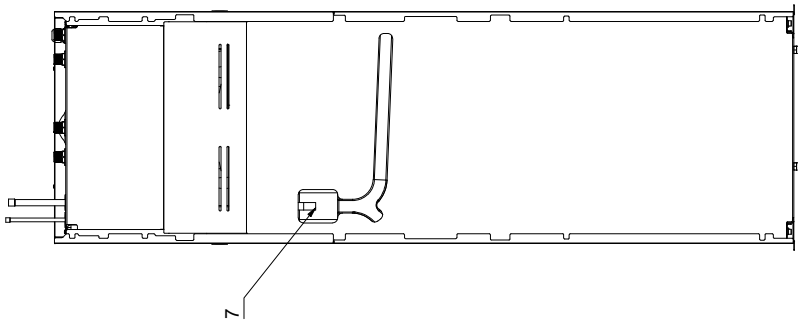

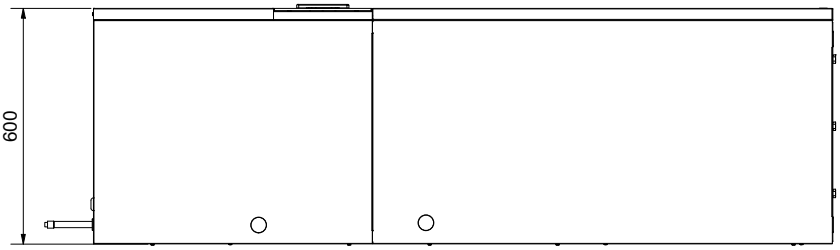

1 Výstup teplé vody
2 Přívod studené vody
3 Zpátečka topné vody
4 Výstup topné vody
5 Připojení propojovacího chladivového potrubí
6 Vstup elektrického propojení
7 Odvod kondenzátu

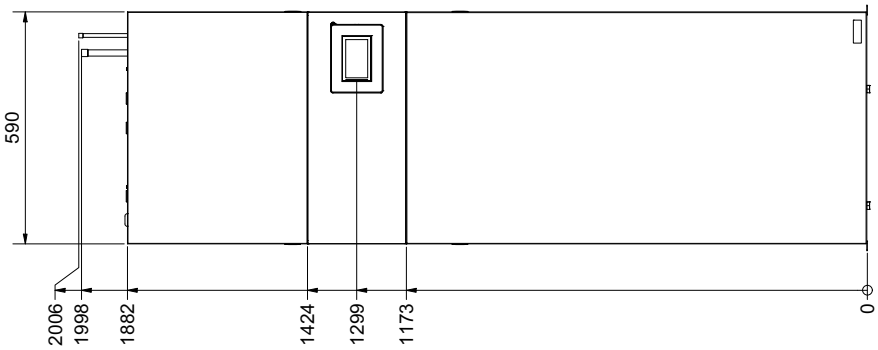

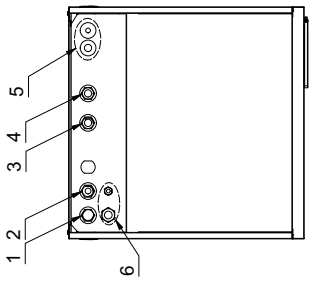

ALPHATEC comfort systems s.r.o.
V Přístavu 1585/20
170 00 Praha 7

Oficiální distributor Glen Dimplex Deutschland pro ČR
T | +420 724 001 776 W | www.cerpadla-dimplex.cz
E | info@alphatec.cz